第18回小郡市近郊春季中学生卓球大会

3年生女子シングルス

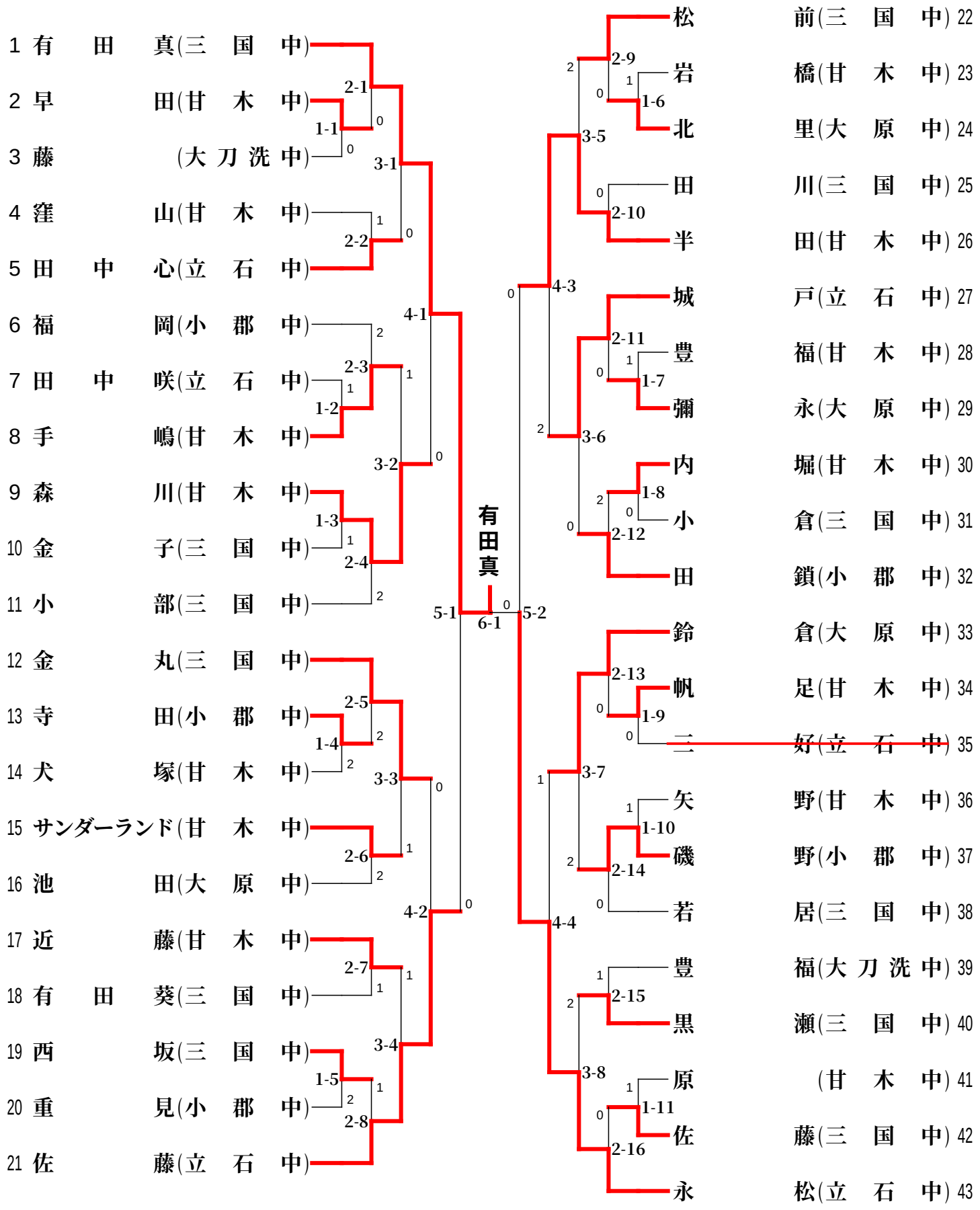

2023.05.07 小郡市体育館