第18回小郡市近郊春季中学生卓球大会

2年生以下男子シングルス

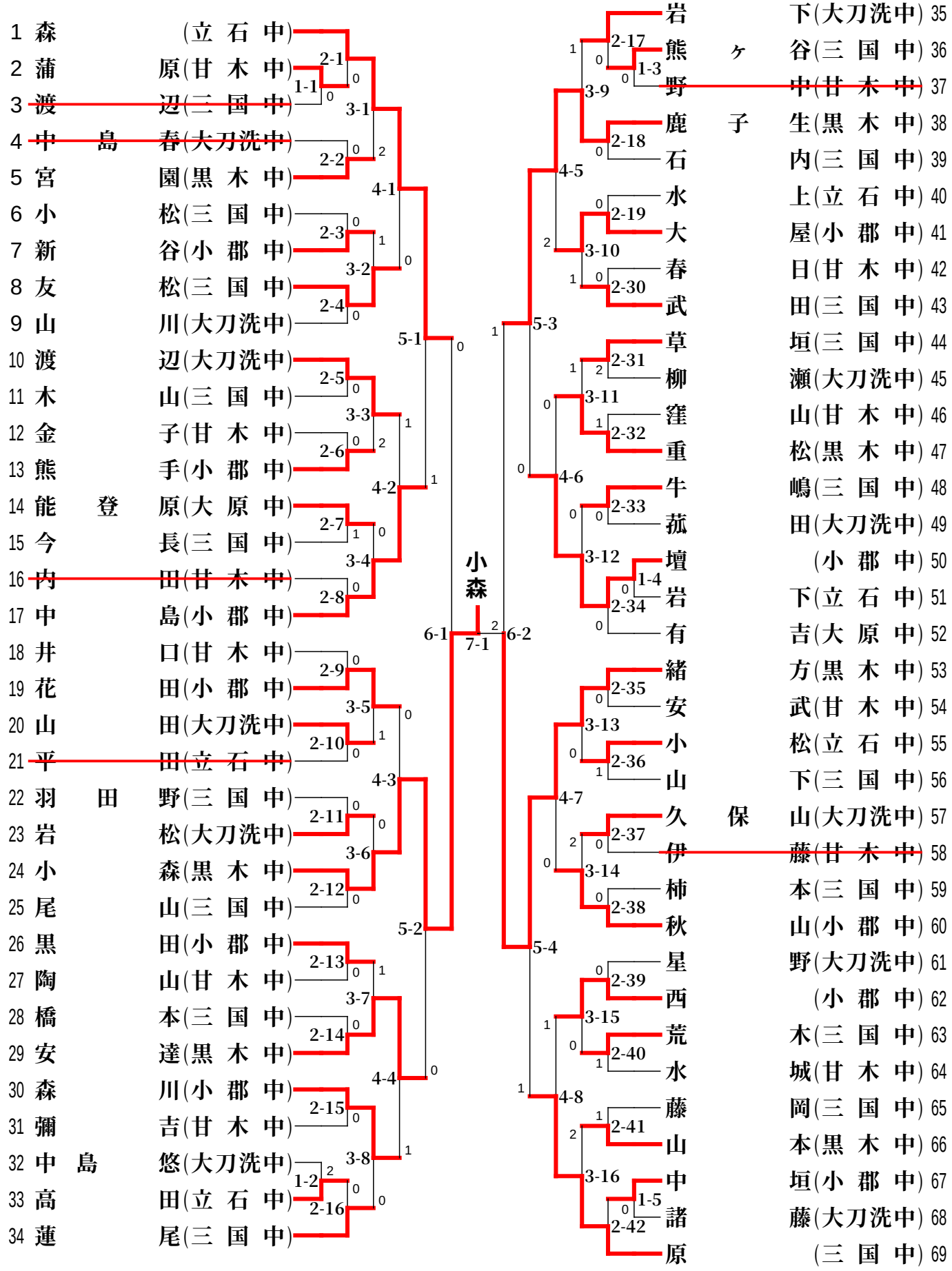

2023.05.07
小郡市体育館